PŮDORYS LÁVKY
M 1:50

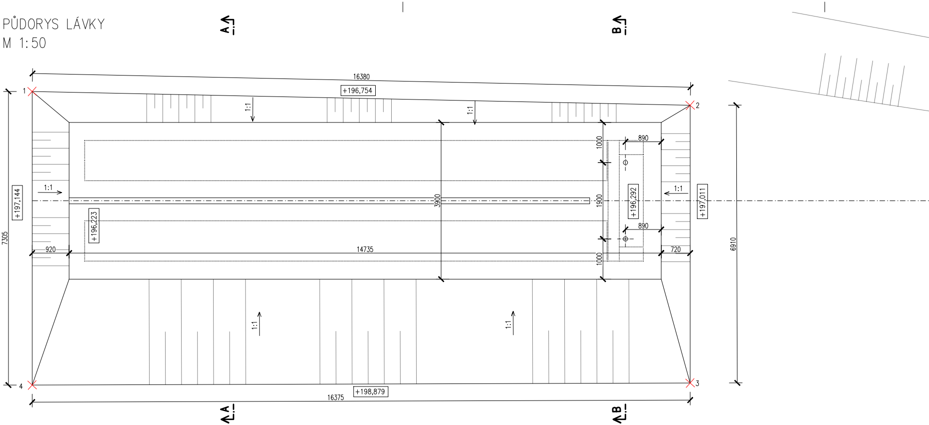
A
B
16380
+196,754
1
2
3
4
1:1
1:1
1:1
1:1
1:1
1:1
7305
6910
+197,144
+196,223
3900
1000
1900
1000
890
890
+196,292
+197,011
920
14735
720
+198,879
16375

PODÉLNÝ ŘEZ LÁVKY
M 1:50

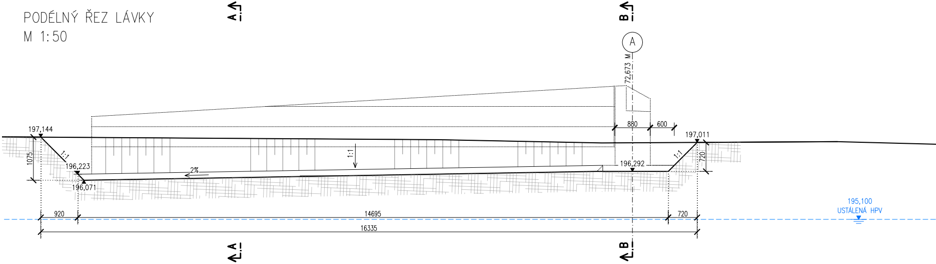
A
B
A
72,673 M
880
600
197,144
197,011
1075
1:1
196,223
196,071
2%
1:1
196,292
1:1
720
195,100
USTÁLENÁ HPV
920
14695
720
16335

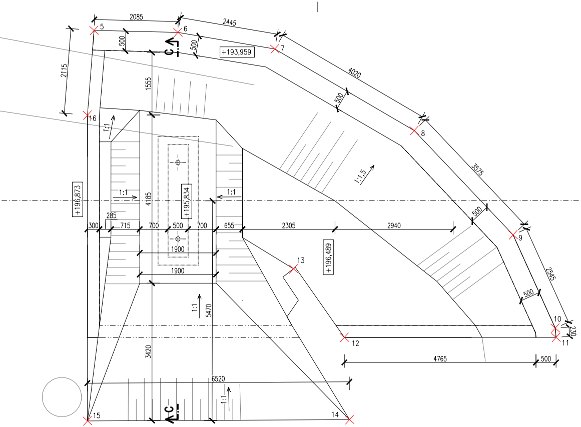
2085
2445
5
6
7
500
500
+193,959
2115
1555
4020
8
500
16
1:1
1:1,5
3575
+196,873
1:1
4185
+195,834
1:1
285
300
715
700
500
700
655
2305
2940
500
9
1900
13
+196,489
1900
2545
500
1:1
5470
10
230
12
11
3420
4765
500
6520
1:1
C
C
15
14

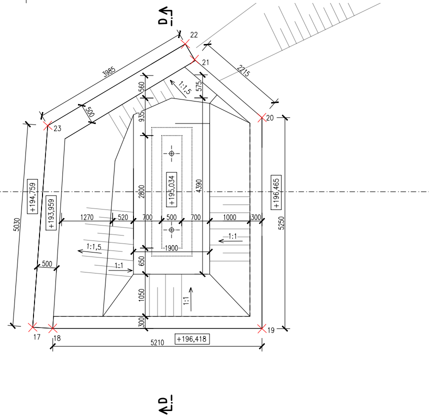
D
22
21
3985
2215
560
1:1,5
575
500
23
935
20
+194,759
+193,959
5030
2800
+195,034
4390
+196,465
5250
1270
520
700
500
700
1000
300
1:1,5
1900
1:1
500
650
1:1
1050
1:1
300
17
18
19
5210
+196,418
D

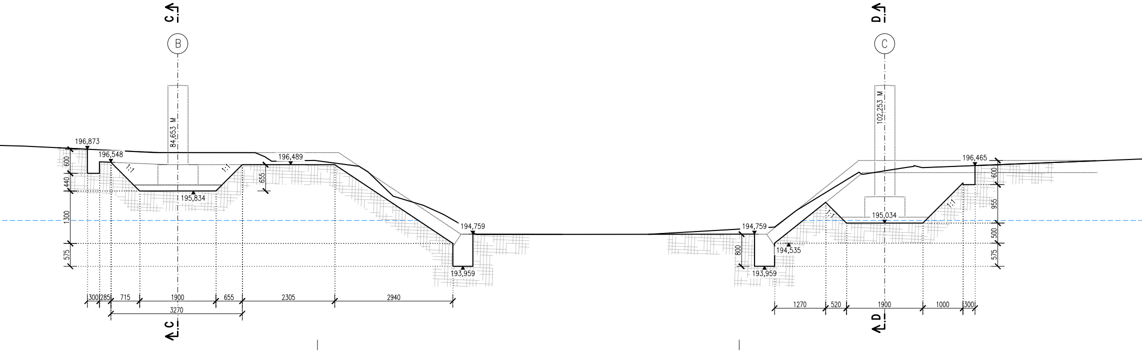
C
B
84,653 M
196,873
196,548
196,489
1:1
1:1
600
440
655
195,834
1300
194,759
575
193,959
300
285
715
1900
655
2305
2940
3270
C
D
C
102,253 M
196,465
600
955
195,034
1:1
1:1
194,759
800
194,535
500
193,959
575
1270
520
1900
1000
300
D

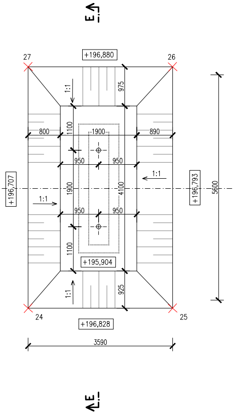
E
+196,880
27
26
975
1:1
800
1100
1900
890
950
950
1:1
+196,707
1:1
1900
4100
+196,793
5600
950
950
1100
+195,904
1:1
925
24
25
+196,828
3590
E

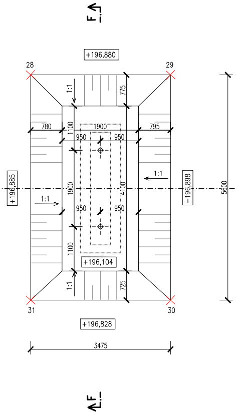
F
+196,880
28
29
1:1
775
780
1100
1900
795
950
950
1:1
+196,885
1:1
1900
4100
+196,898
5600
950
950
1100
+196,104
1:1
725
31
30
+196,828
3475
F

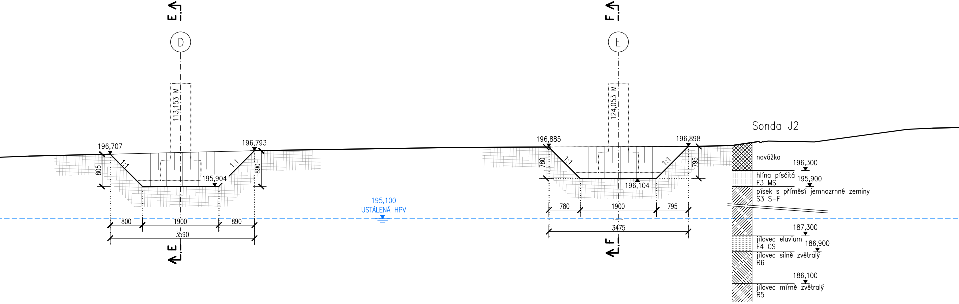
E
D
113,153 M
196,707
196,793
1:1
1:1
805
890
195,904
800
1900
890
3590
E
195,100
USTÁLENÁ HPV
F
E
124,053 M
196,885
196,898
1:1
1:1
780
795
196,104
780
1900
795
3475
F
Sonda J2
navážka
196,300
hlína písčitá
F3 MS
195,900
písek s příměsí jemnozrnné zeminy
S3 S-F
187,300
jílovec eluvium
F4 CS
186,900
jílovec silně zvětralý
R6
186,100
jílovec mírně zvětralý
R5

SROVNÁVACÍ ROVINA 192,000 M.N.M.

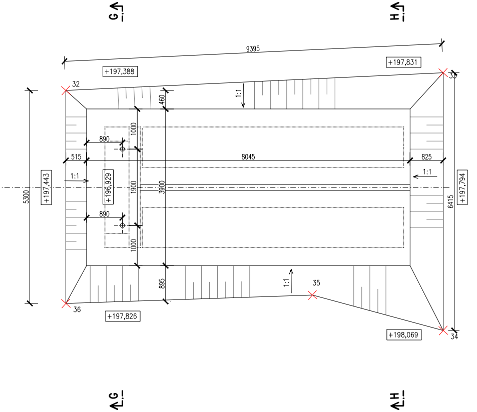
G
H
9395
+197,388
+197,831
32
33
460
1:1
1000
890
515
8045
825
1:1
1:1
5300
+197,443
+196,929
1900
3900
6415
+197,794
890
1000
895
1:1
35
36
34
+197,826
+198,069
G
H

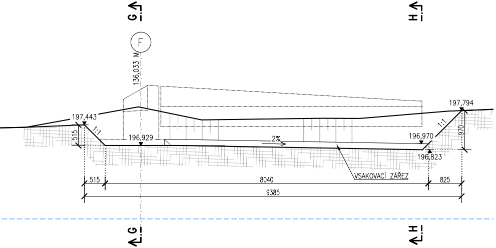
G
H
F
136,033 M
197,794
197,443
1:1
1:1
515
196,929
2%
196,970
970
196,823
VSAKOVACÍ ZÁŘEZ
515
8040
825
9385
G
H

TABULKA BODŮ

Číslo	Y	X	Výška	Poznámka
1	682980,777	1059533,080	0,000	OPERA A
2	682964,444	1059534,311	0,000	OPERA A
3	682964,819	1059541,212	0,000	OPERA A
4	682981,172	1059540,375	0,000	OPERA A
5	682956,071	1059532,898	0,000	OPERA B
6	682953,991	1059533,061	0,000	OPERA B
7	682951,607	1059533,604	0,000	OPERA B
8	682948,252	1059535,818	0,000	OPERA B
9	682945,937	1059538,544	0,000	OPERA B
10	682945,015	1059540,919	0,000	OPERA B
11	682945,008	1059541,150	0,000	OPERA B
12	682950,267	1059540,865	0,000	OPERA B
13	682951,439	1059539,093	0,000	OPERA B
14	682950,249	1059542,915	0,000	OPERA B
15	682956,762	1059542,594	0,000	OPERA B
16	682956,349	1059534,996	0,000	OPERA B
17	682940,282	1059541,377	0,000	OPERA C
18	682939,783	1059541,433	0,000	OPERA C
19	682934,582	1059541,722	0,000	OPERA C
20	682934,297	1059536,479	0,000	OPERA C
21	682935,895	1059534,945	0,000	OPERA C
22	682936,104	1059534,544	0,000	OPERA C
23	682939,635	1059536,388	0,000	OPERA C
24	682927,669	1059541,665	0,000	OPERA D
25	682924,084	1059541,859	0,000	OPERA D
26	682923,759	1059535,868	0,000	OPERA D
27	682927,344	1059535,674	0,000	OPERA D
28	682916,450	1059536,465	0,000	OPERA E
29	682912,980	1059536,653	0,000	OPERA E
30	682913,284	1059542,245	0,000	OPERA E
31	682916,754	1059542,057	0,000	OPERA E
32	682904,186	1059537,546	0,000	OPERA F
33	682894,790	1059537,615	0,000	OPERA F
34	682895,137	1059544,019	0,000	OPERA F
35	682898,337	1059542,961	0,000	OPERA F
36	682904,473	1059542,838	0,000	OPERA F

Ministerstvo dopravy
Státní fond dopravní infrastruktury

Jiná ověření:
Paré:
Orientační schéma:
Razítko oprávněné osoby:
Podpis:
Datum:

Revize:	Datum:	Popis:	Kontroloval:
-	-	-	-
002	31.01.2024	Definitivní odevzdání dokumentace po pozemkových úpravách	Marek Pelant
01	31.01.2021	Definitivní odevzdání dokumentace	Marek Pelant
P1	14.07.2020	Dokumentace k připomínkám	Marek Pelant

Stavebník/Investor: **Správa železnic, státní organizace**
Adresa: Dlážděná 1003/7, 110 00 Praha 1
Zástupce investora: Stavební správa západ
Adresa: Sokolovská 1995/278, 190 00 Praha 9

SPRÁVA ŽELEZNIC

Zhotovitel díla: **PROJEKT servis spol. s r.o.**
Adresa: U Elektry 830/2b, 198 00 Praha 9
Kontakt: T: +420 281 090 860
E: firma@projekt-servis.cz

PROJEKT servis

Zhotovitel objektu: **PROJEKT servis spol. s r.o.**
Adresa: U Elektry 830/2b, 198 00 Praha 9
Kontakt: T: +420 281 090 860
E: firma@projekt-servis.cz

PROJEKT servis

Hlavní projektant (HIP): Ing. Stanislav Melichar
Specialista: Ing. Matej Potančok

Název stavby/akce: **Náhrada přejezdu P4919 v km 342,352 trati Česká Třebová - Praha**
Označení investora: S5213510035
Označení zhotovitele: ZAK-2019/37
Název části: Mosty, propustky a zdi
Označení části: D.2.1.4
Název objektu/dílčí části: **SO 401 MOST PŘES ŘEKU KLEJNÁRKU**
Označení objektu/komplexu: **SO 401**
Název přílohy: Výkopy - půdorys a podélný řez
Název dílčí části přílohy: -
Číslo přílohy: **2.013**
Odpovědný projektant: Ing. Marek Pelant
Zpracovatel přílohy: Ing. Matej Potančok
Měřítko: 1:50
Formáty: 20xA4
Stupeň dokumentace: **DSP, PDPS**
Kraj: Středočeský
Katastrální území: Starý Kolín [755052]
TUDU: 1501
Smluvní datum zpracování: **31.01.2024**

Označení investora: Stupeň dokumentace: Část: Objekt: Podobjekt: Příloha: Revize:
S5213510035_DSP__D2104_SO401XXX_XX_2_013_002
[Prostor pro další informace]